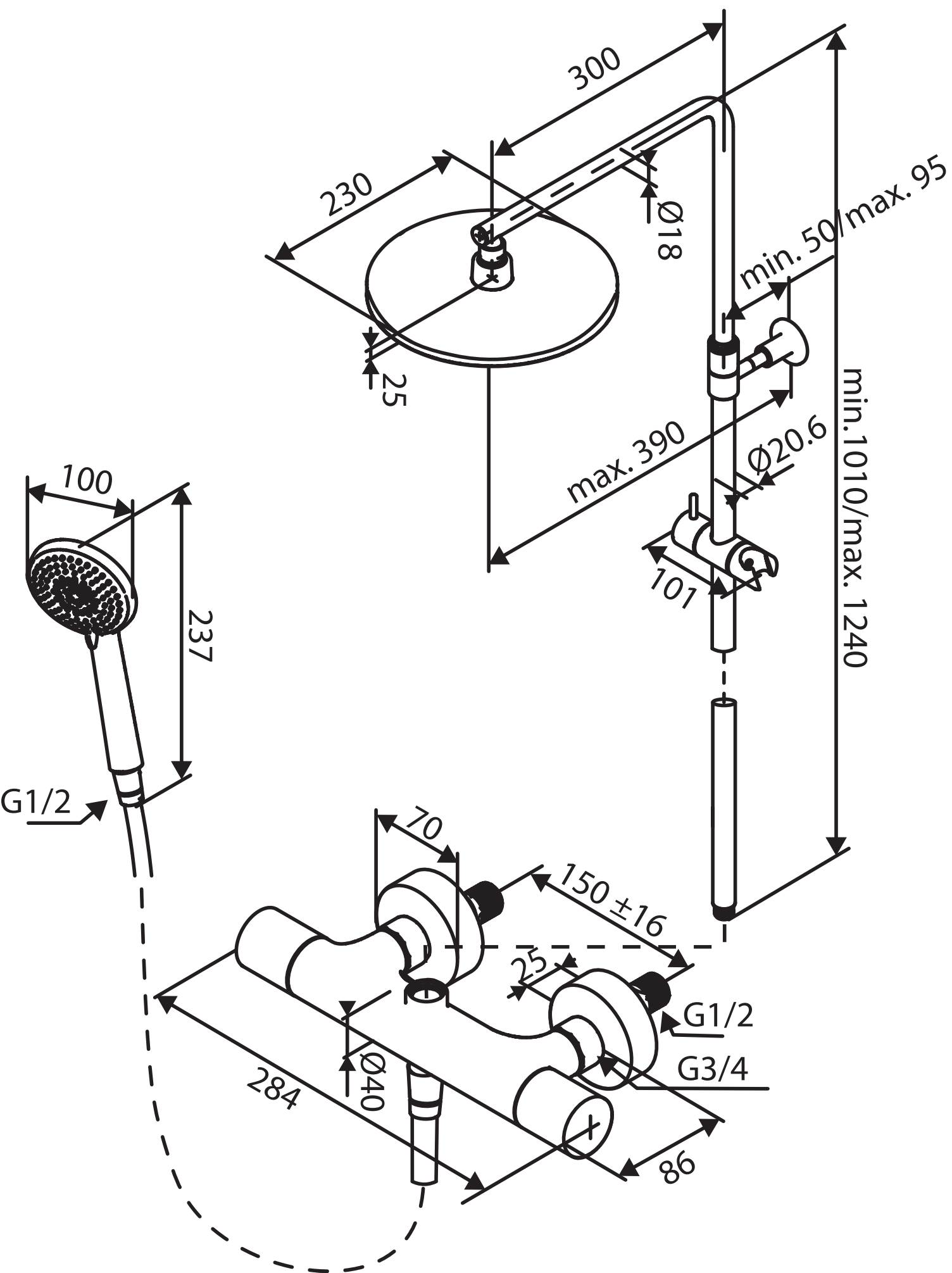
300
230
Ø18
min. 50/max. 95
25
min.1010/max. 1240
max. 390
Ø20.6
101
100
237
G1/2
70
150 ±16
25
G1/2
G3/4
Ø40
284
86