Installation guide
Installationsanvisning

damixa

FM Mattsson Group AB
kundservice@fmmattssongroup.com
www.damixa.se
Tel.: 0250-59 64 50

Rev. 002
2026-11-16
2039200

MODELLER

Serie	Art. Nr.	RSK Nr.	Serie	Art. Nr.	RSK Nr.
Zen	487460000	8920475	Zen	487530000	8920489
	487464600	8920476		487534600	8920490
	487465500	8920477		487535500	8920491
	487466100	8920478		487536100	8920492
	487467900	8920479		487537900	8920493
	487468700	8920480		487538700	8920494
	487468800	8920481		487538800	8920495

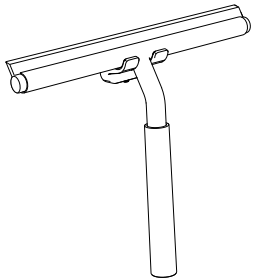

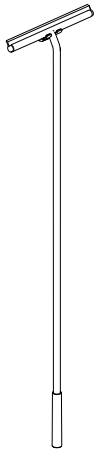

BRANSCHREGLER SÄKER VATTENINSTALLATION

Accepterad
monteringsanvisning
2026:1

GLUE OR **SCREW**
(Buy glue seperately)

damixa

A

Skruvinfästningar i våtzon ska göras i betong eller annan massiv konstruktion, träreglar, träkortlingar eller i konstruktion som är provad och godkänd för infästning, till exempel skivkonstruktion. Se exempel på godkända konstruktioner på säkervatten.se.

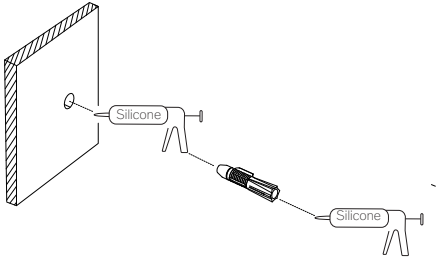

Alla infästningar i våtzon ska tätas. Material för tätning ska fästa mot underlaget och vara vattenbeständigt, mögelresistent och åldersbeständigt.

Förborra hålet i väggen innan tätning

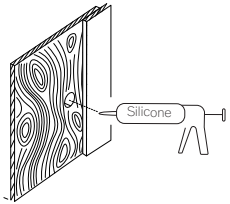

B

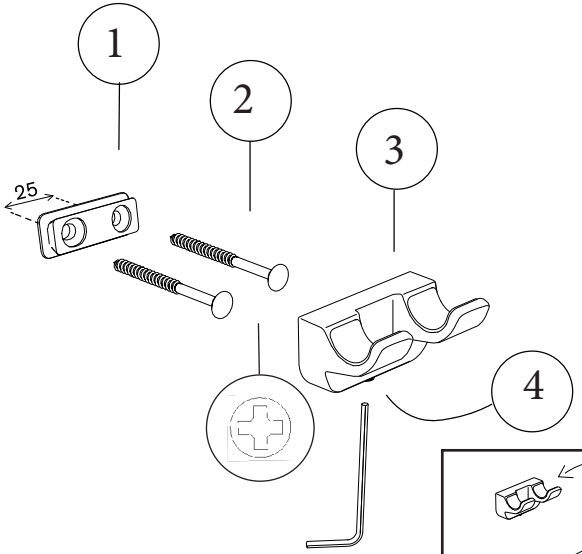

C

