INSTALLATIONSVEJLEDNING
INSTALLATIONSANVISNING
INSTALLATION INSTRUCTION
INSTRUCTION D'INSTALLATION
INSTALLATIE-INSTRUCTIE
ASENNUSOHJE
MONTAGEANWEISUNG

damixa

FM Mattsson Mora Group Denmark

Hvidkærvej 48, 5250 Odense SV
Abildager 26a, 2605 Brøndby
Tlf. +45 88 33 00 34
damixa-international@fmmattssongroup.com
www.damixa.com

Rev. 002
2026-10-20
2034600

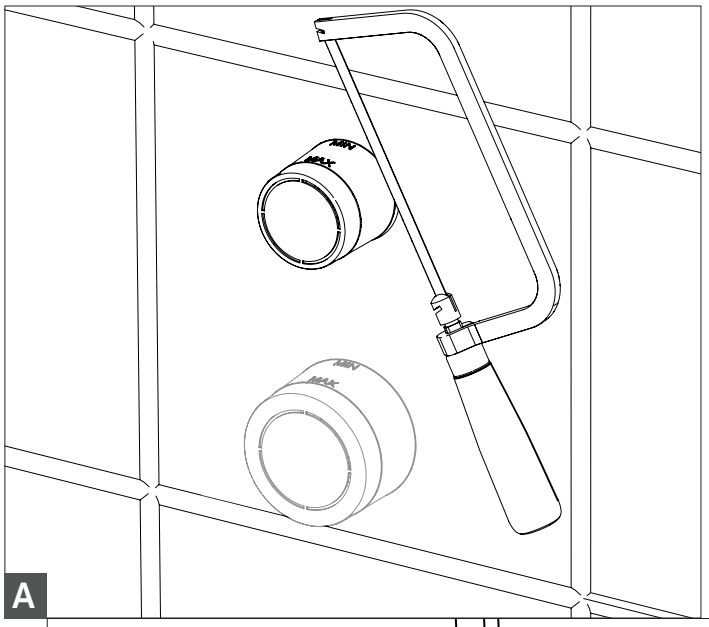

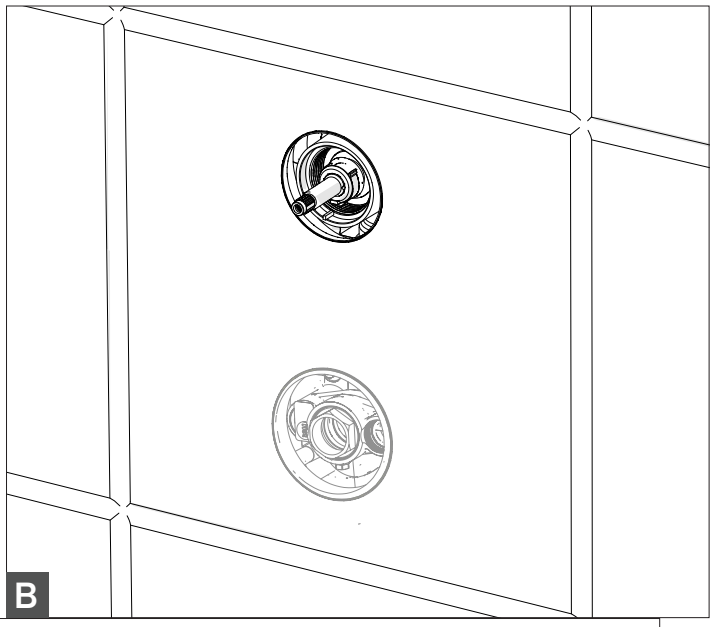

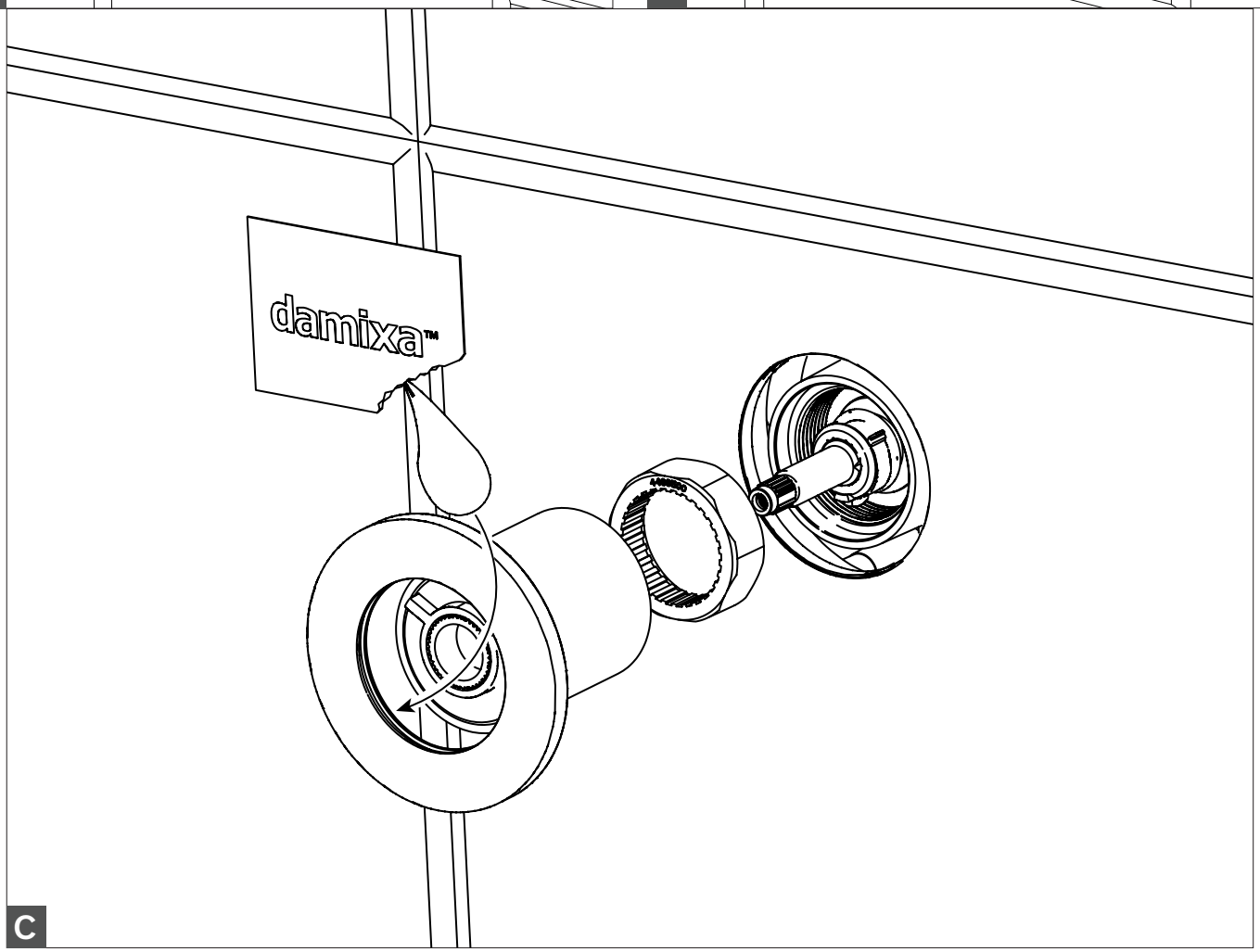

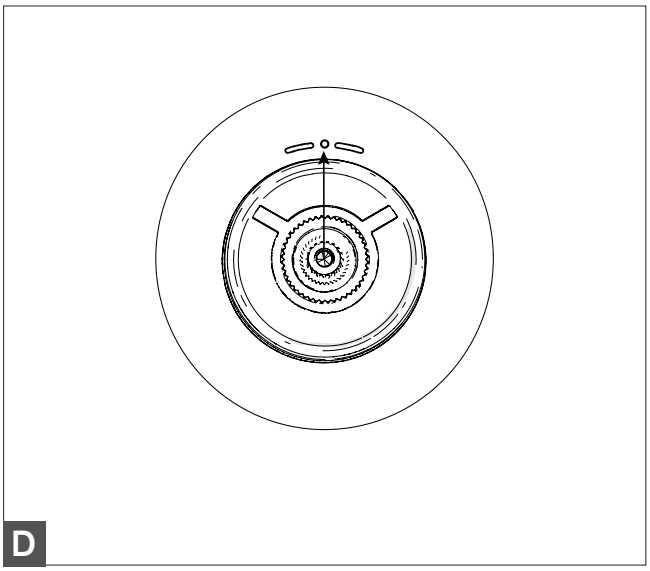
D

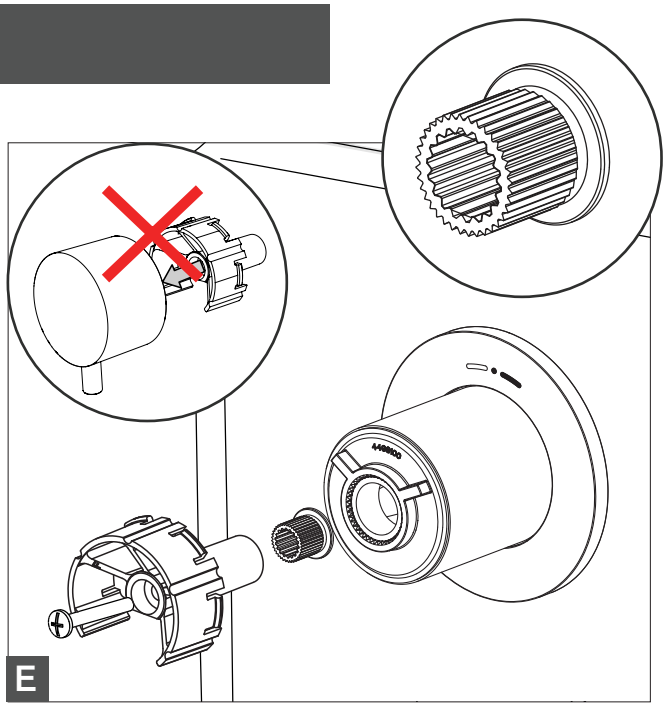
E

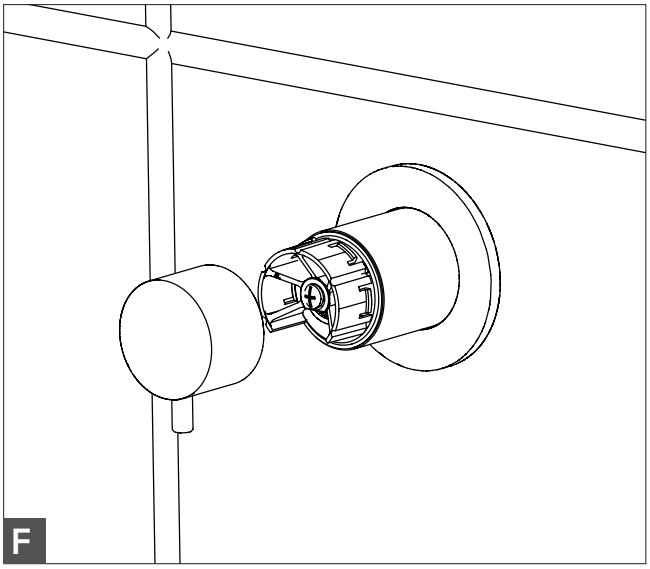
F

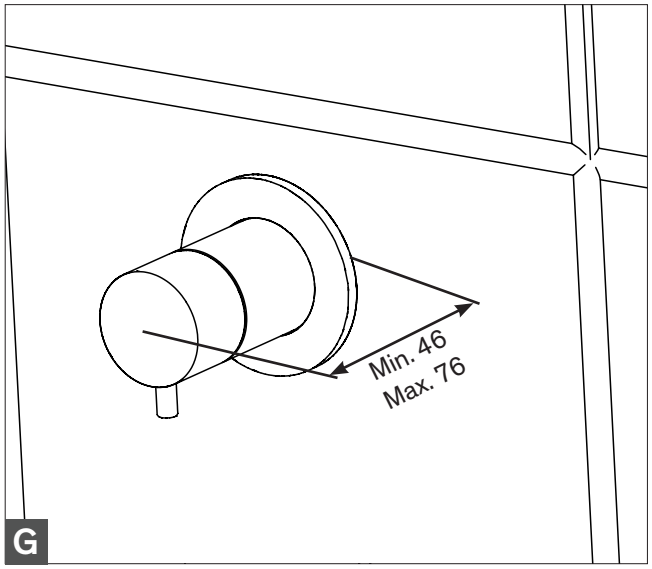
Min. 46
Max. 76
G

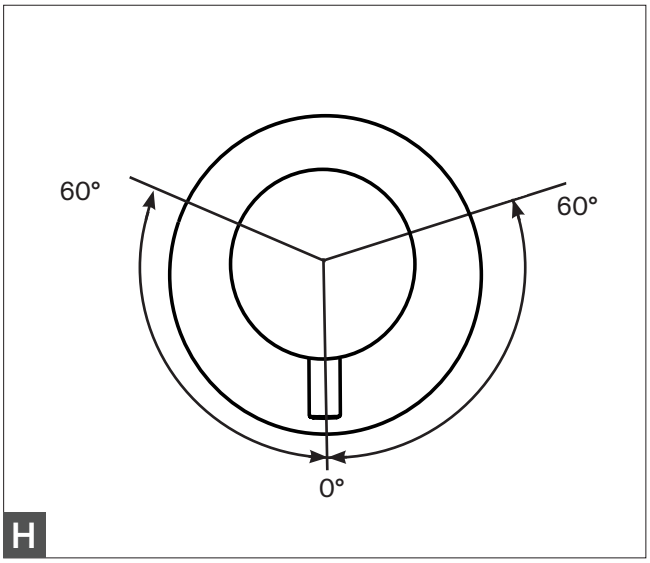
60°
60°
0°
H

INSTALLATIONSVEJLEDNING
INSTALLATIONSANVISNING
INSTALLATION INSTRUCTION
INSTRUCTION D'INSTALLATION
INSTALLATIE-INSTRUCTIE
ASENNUSOHJE
MONTAGEANWEISUNG

damixa

FM Mattsson Mora Group Denmark

Hvidkærvej 48, 5250 Odense SV
Abildager 26a, 2605 Brøndby
Tlf. +45 88 33 00 34
damixa-international@fmmattssongroup.com
www.damixa.com

Rev. 002
2026-09-17
2034700

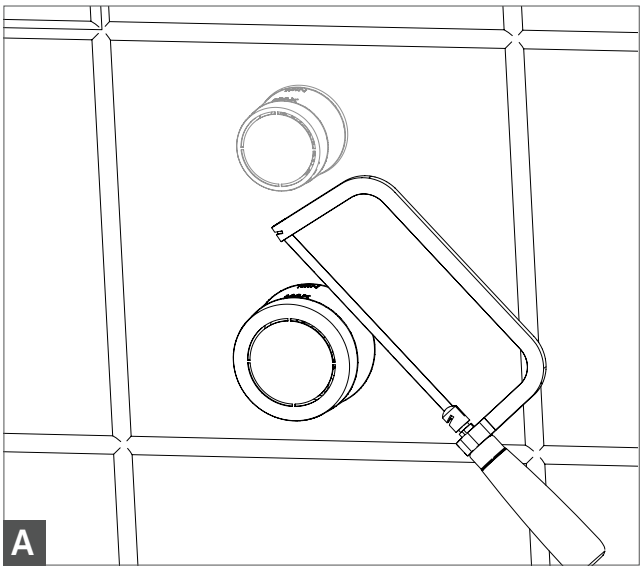

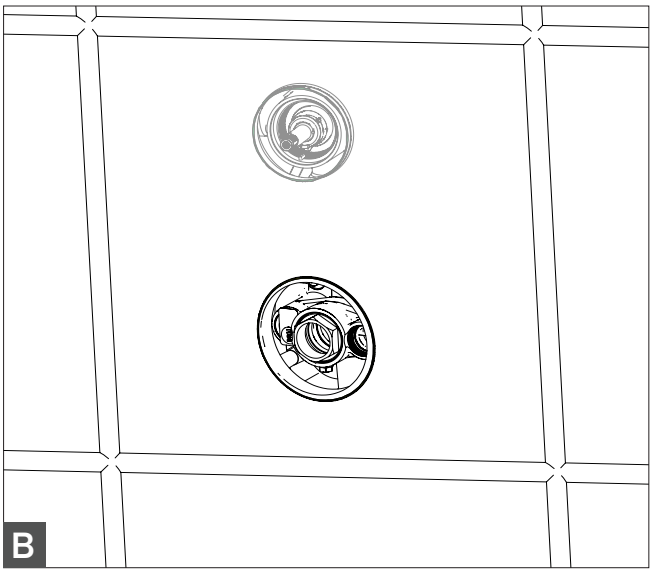

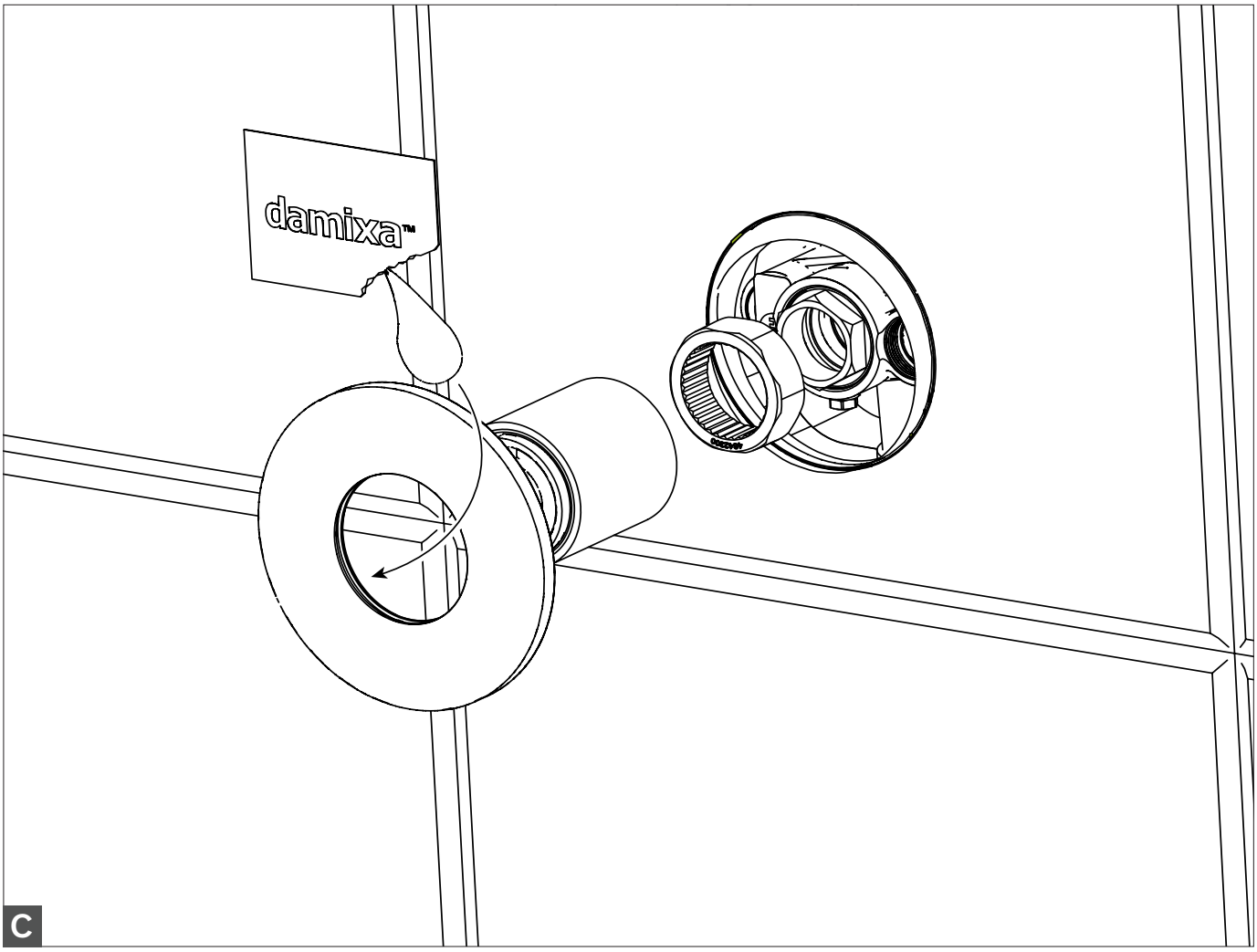

INSTALLATION

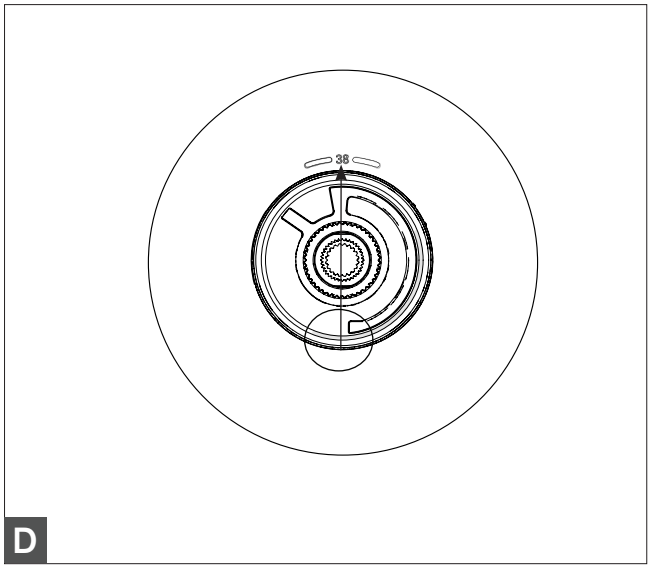

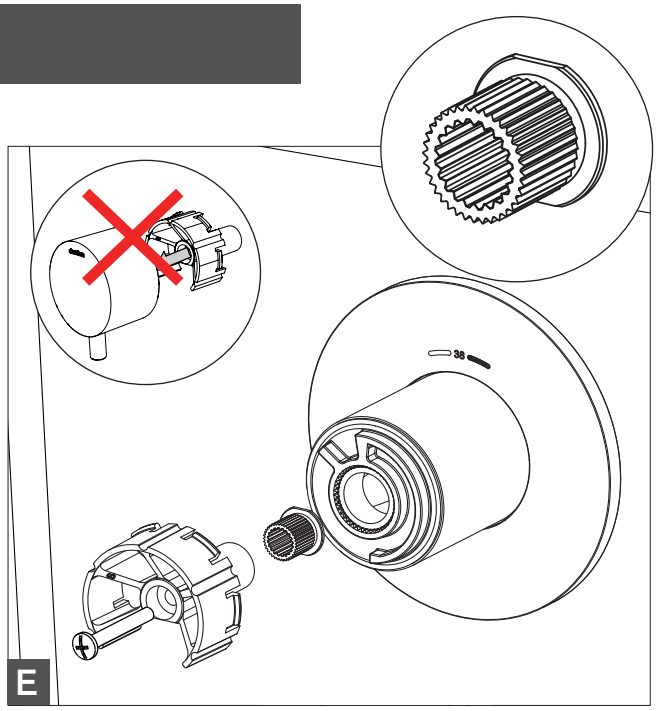

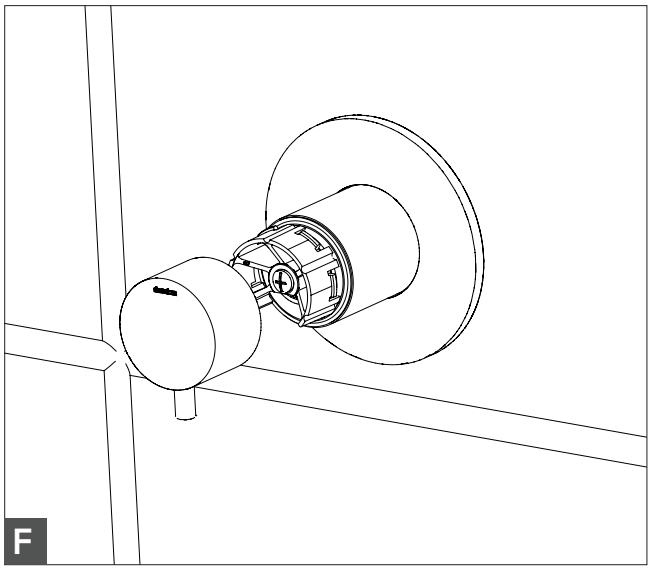

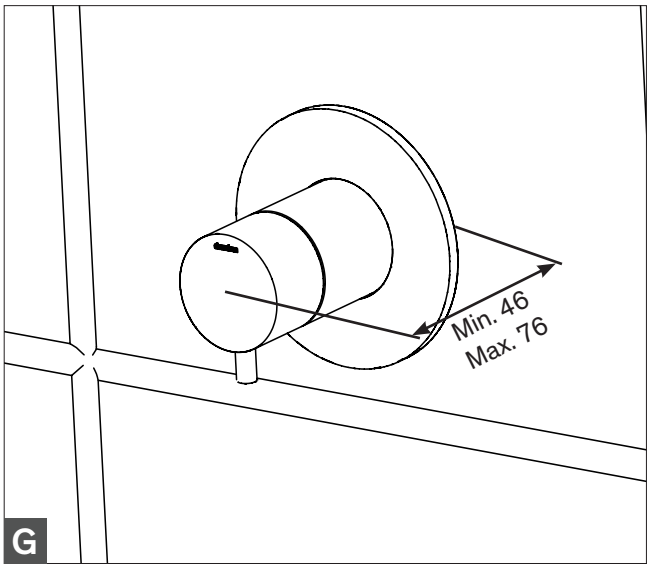

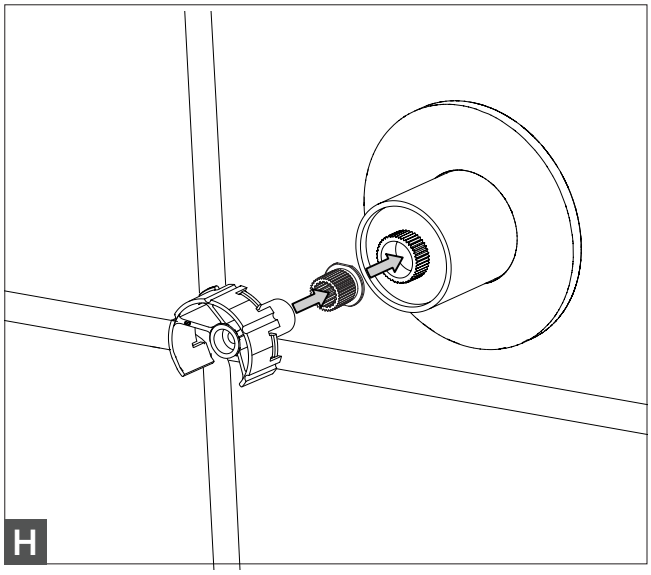
H

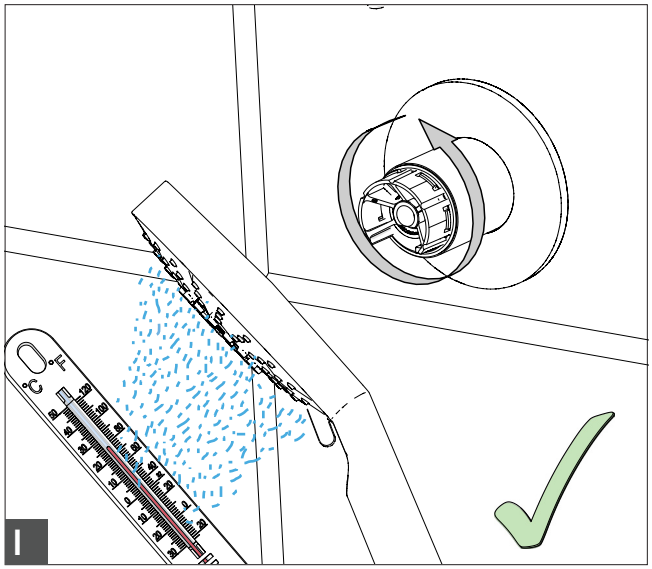
I

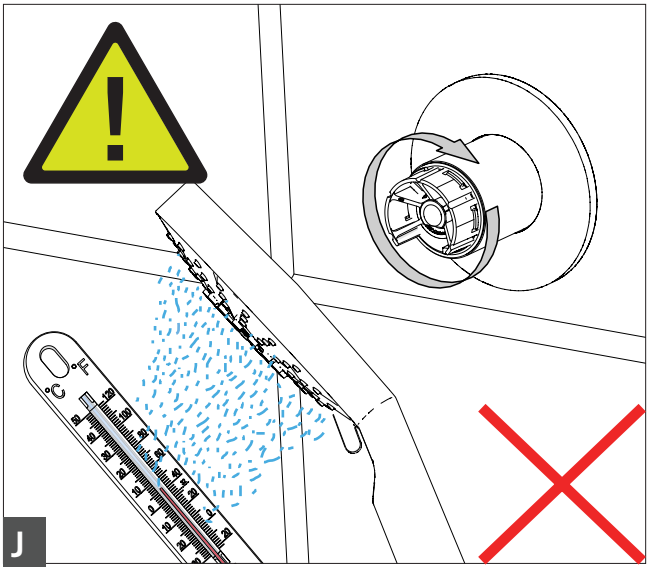
J

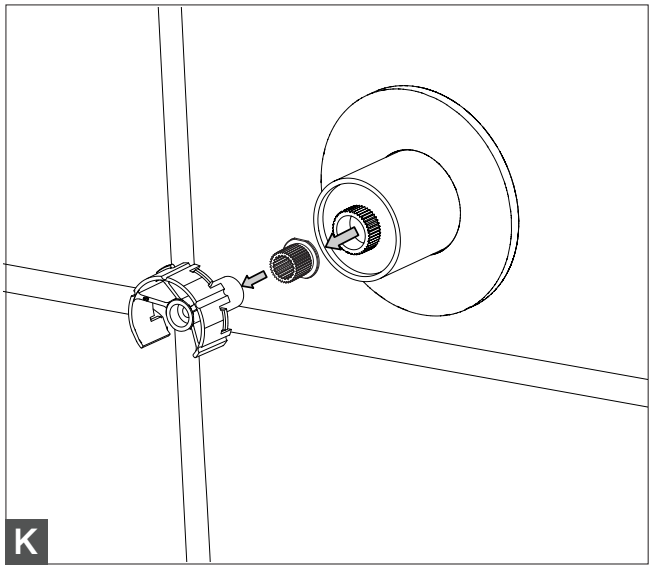
K

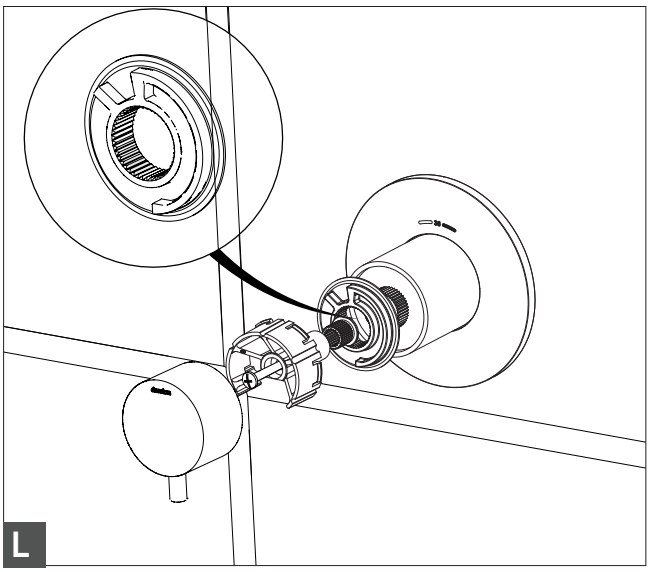
L

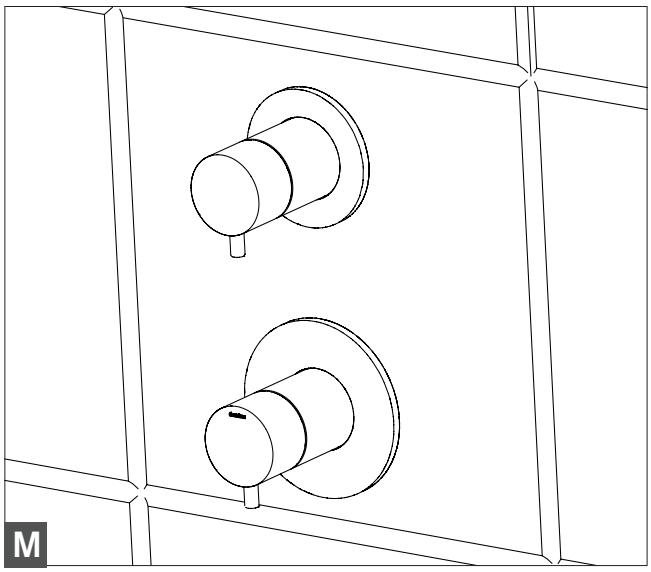
M