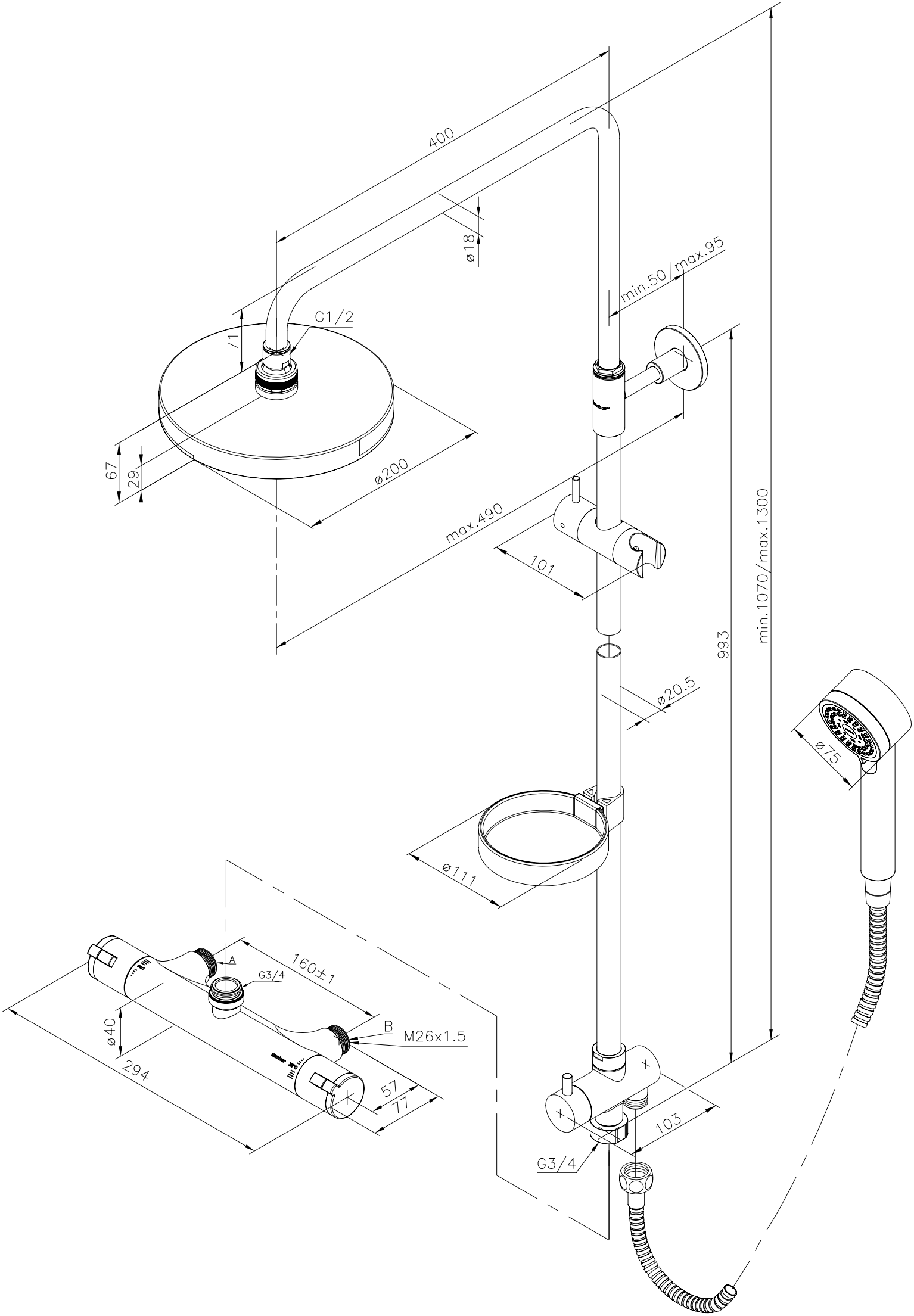
400
ø18
min.50/max.95
G1/2
71
67
29
ø200
max.490
101
993
min.1070/max.1300
ø20.5
ø75
ø111
A
G3/4
160±1
B
M26x1.5
ø40
294
57
77
103
G3/4