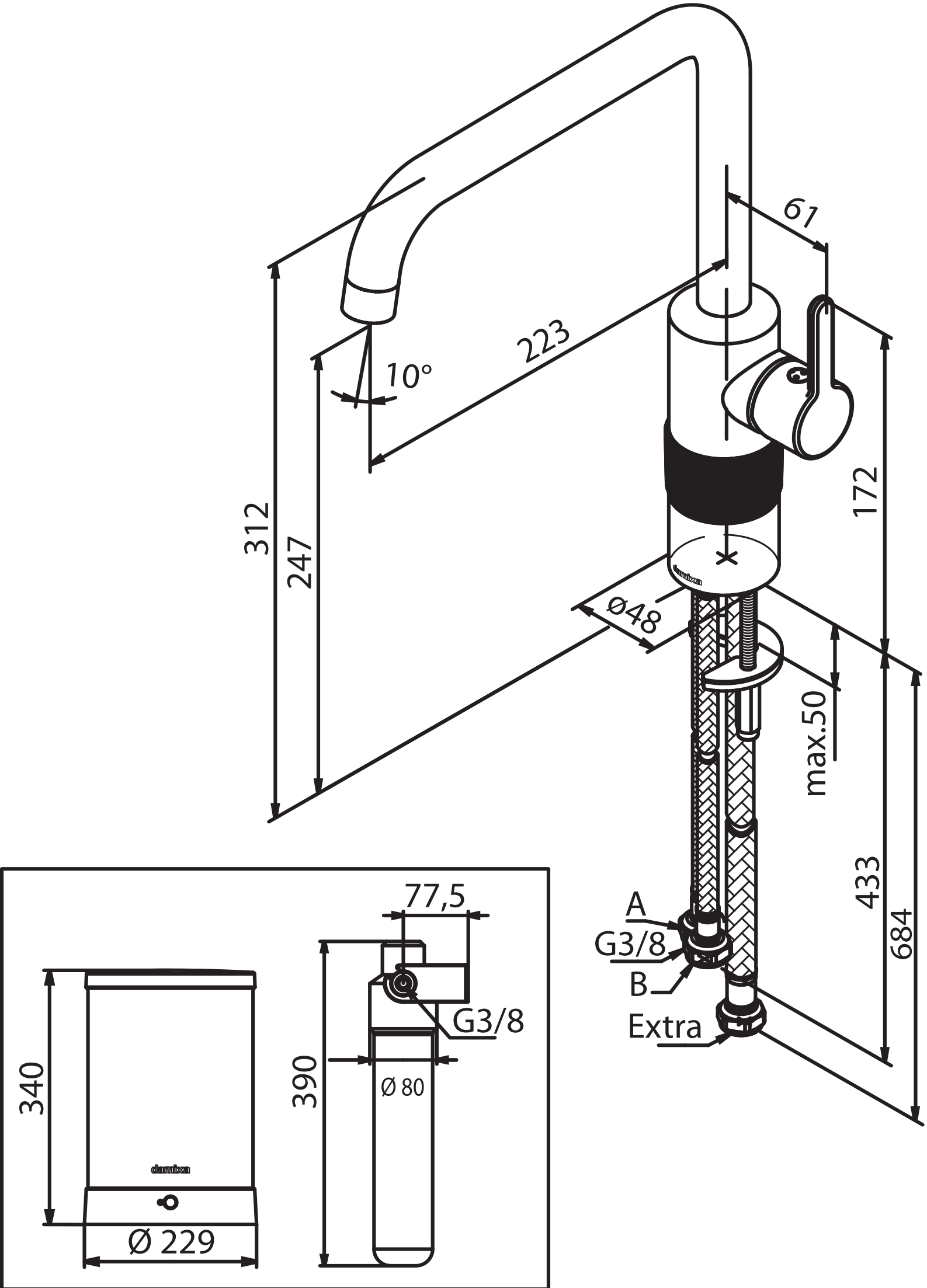
61
223
10°
312
247
172
Ø48
max.50
433
684
A
G3/8
B
Extra
77,5
G3/8
390
Ø 80
340
Ø 229