91021--35
91930--35
91013--35
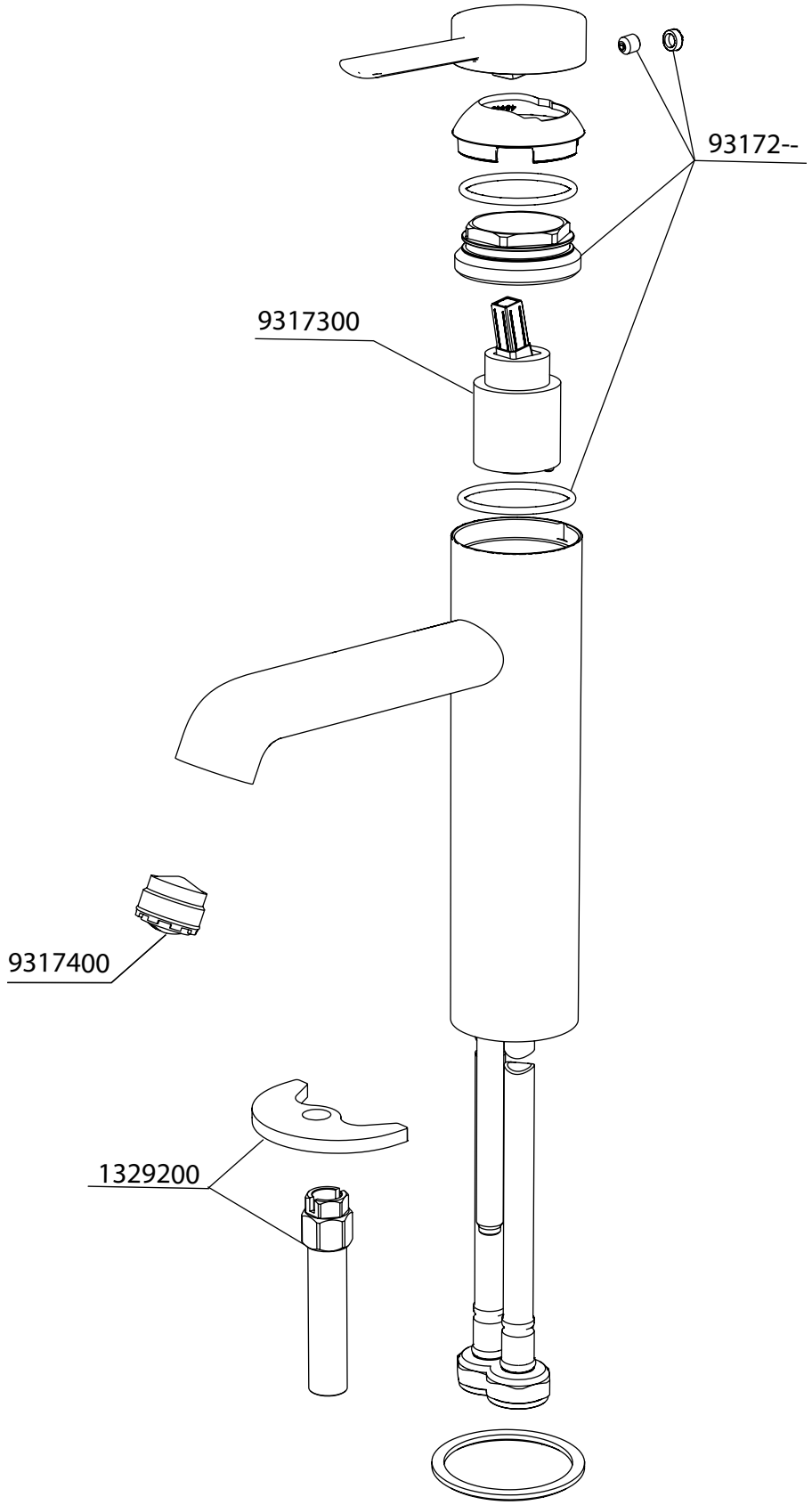
xxxxx.00
xxxxx.46
xxxxx.61
xxxxx.55
xxxxx.79
xxxxx.87
xxxxx.88