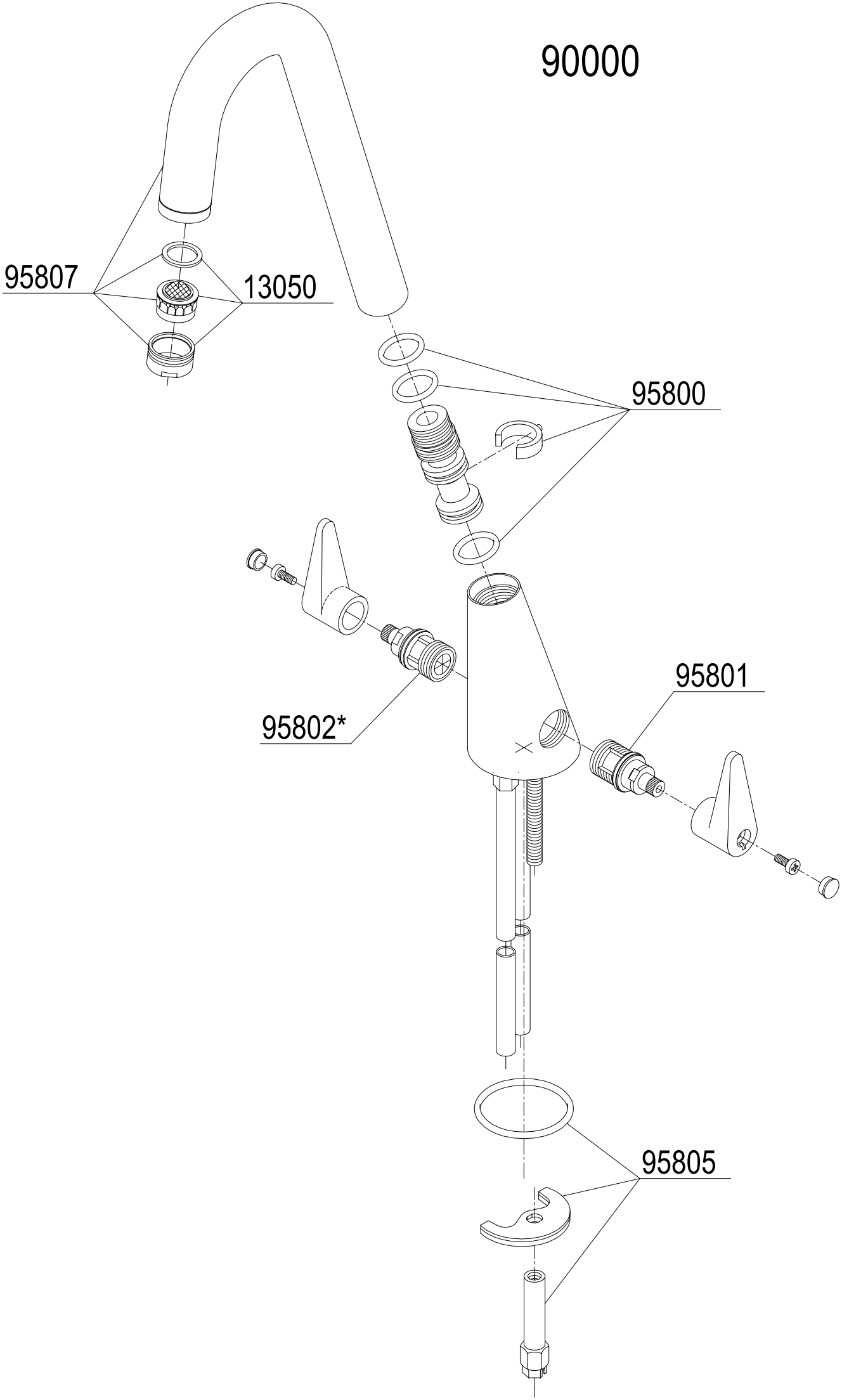90000