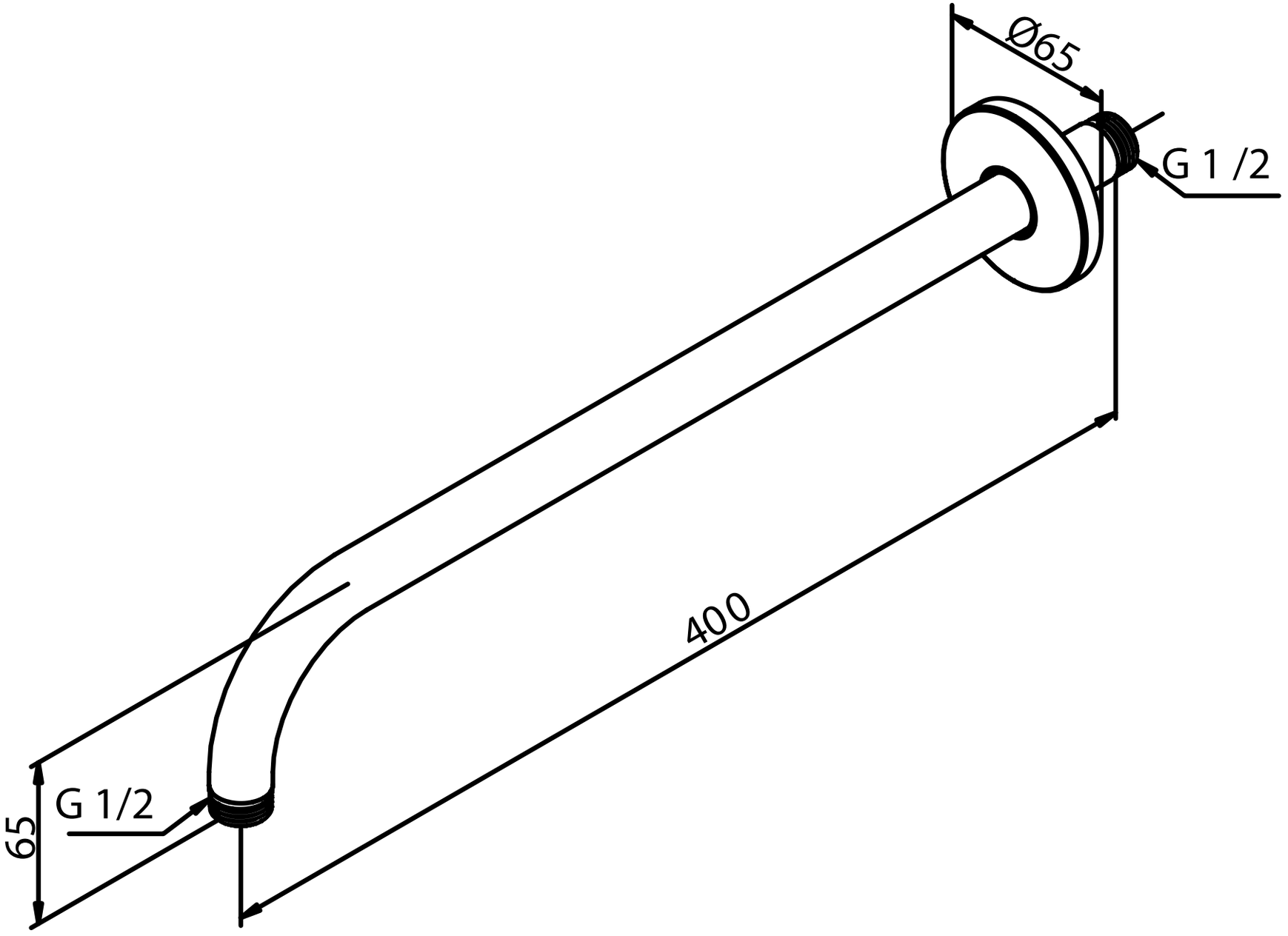
Ø65
G 1 /2
400
65
G 1/2

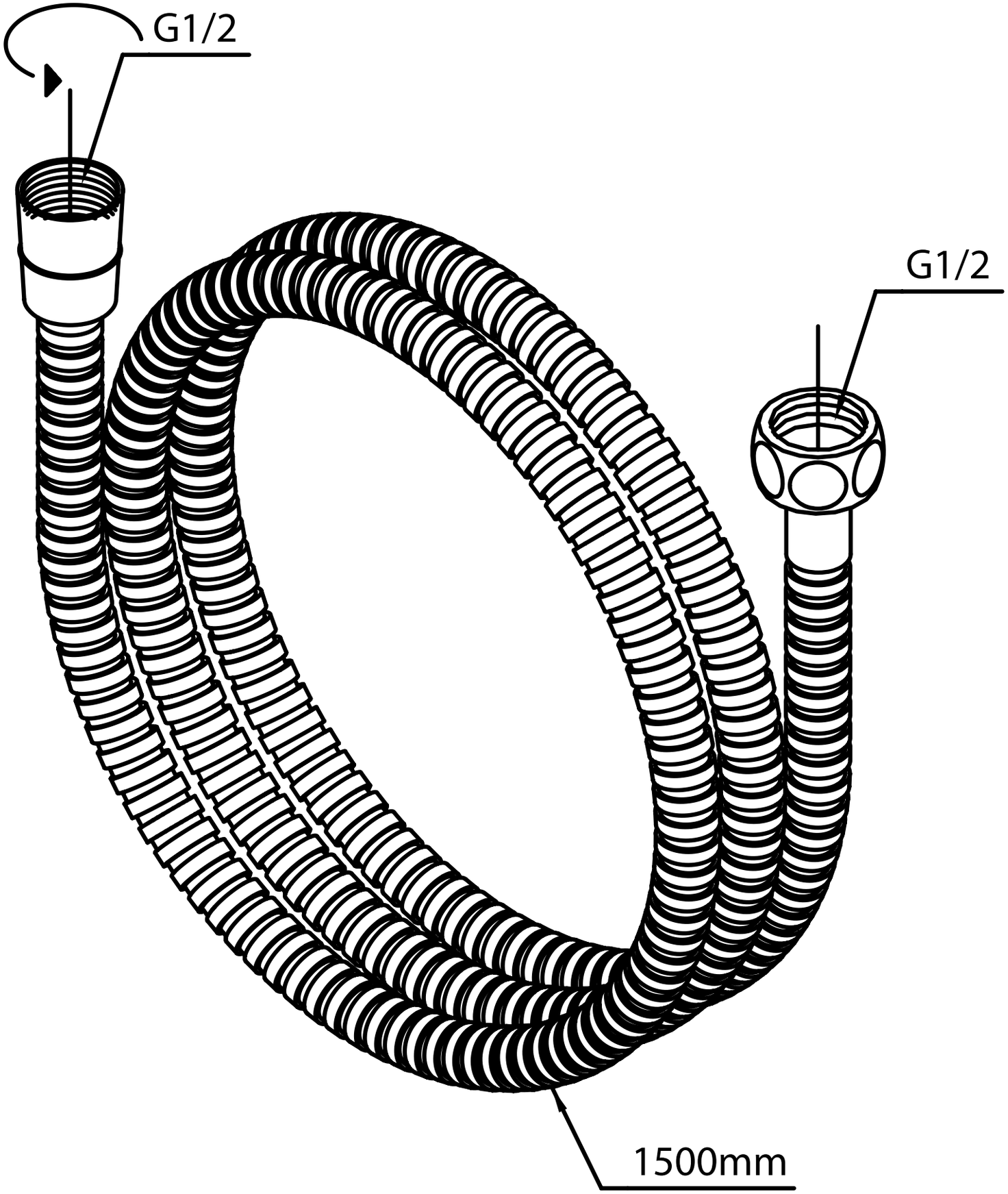
G1/2
G1/2
1500mm

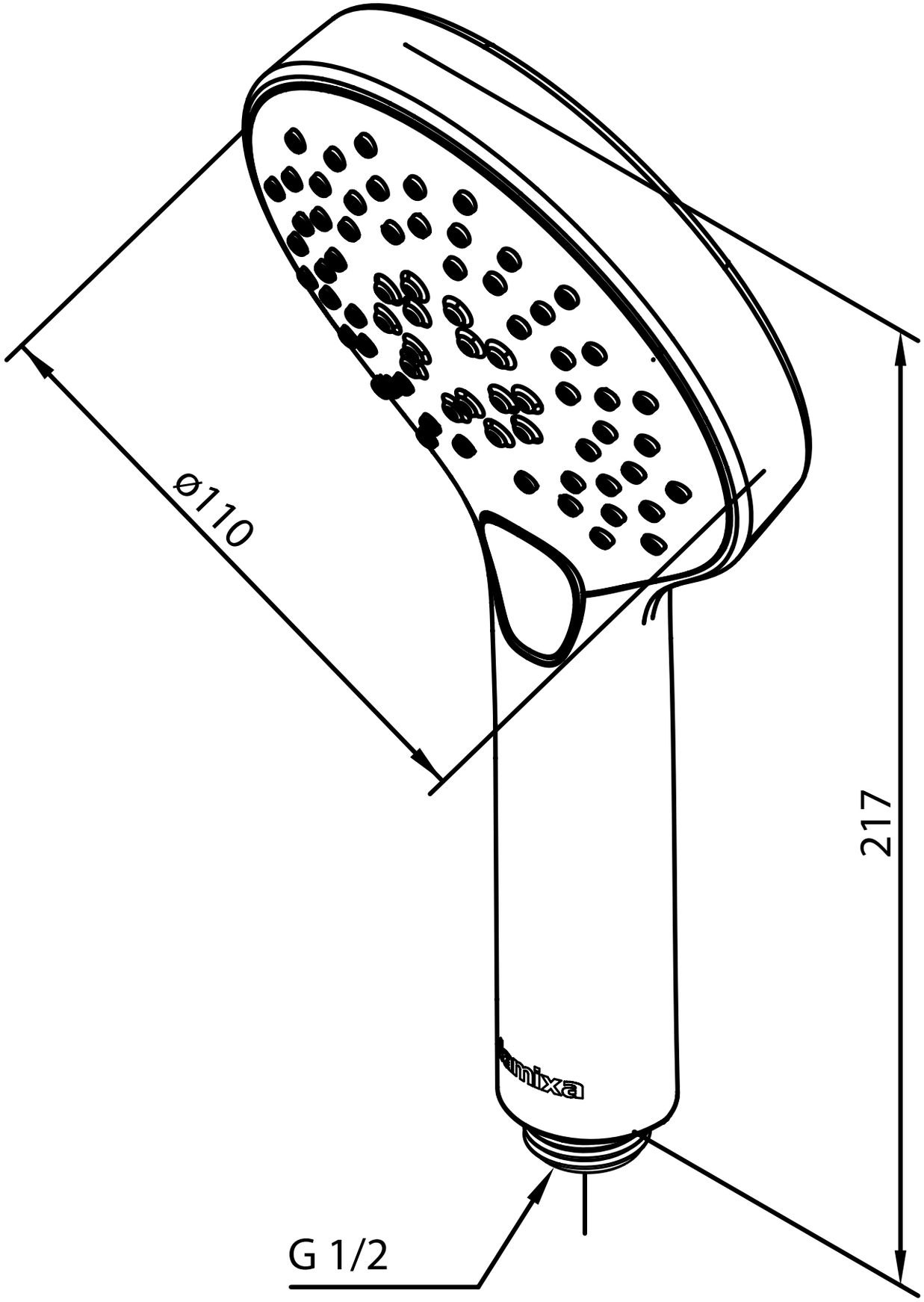
ø110
217
G 1/2
mixa

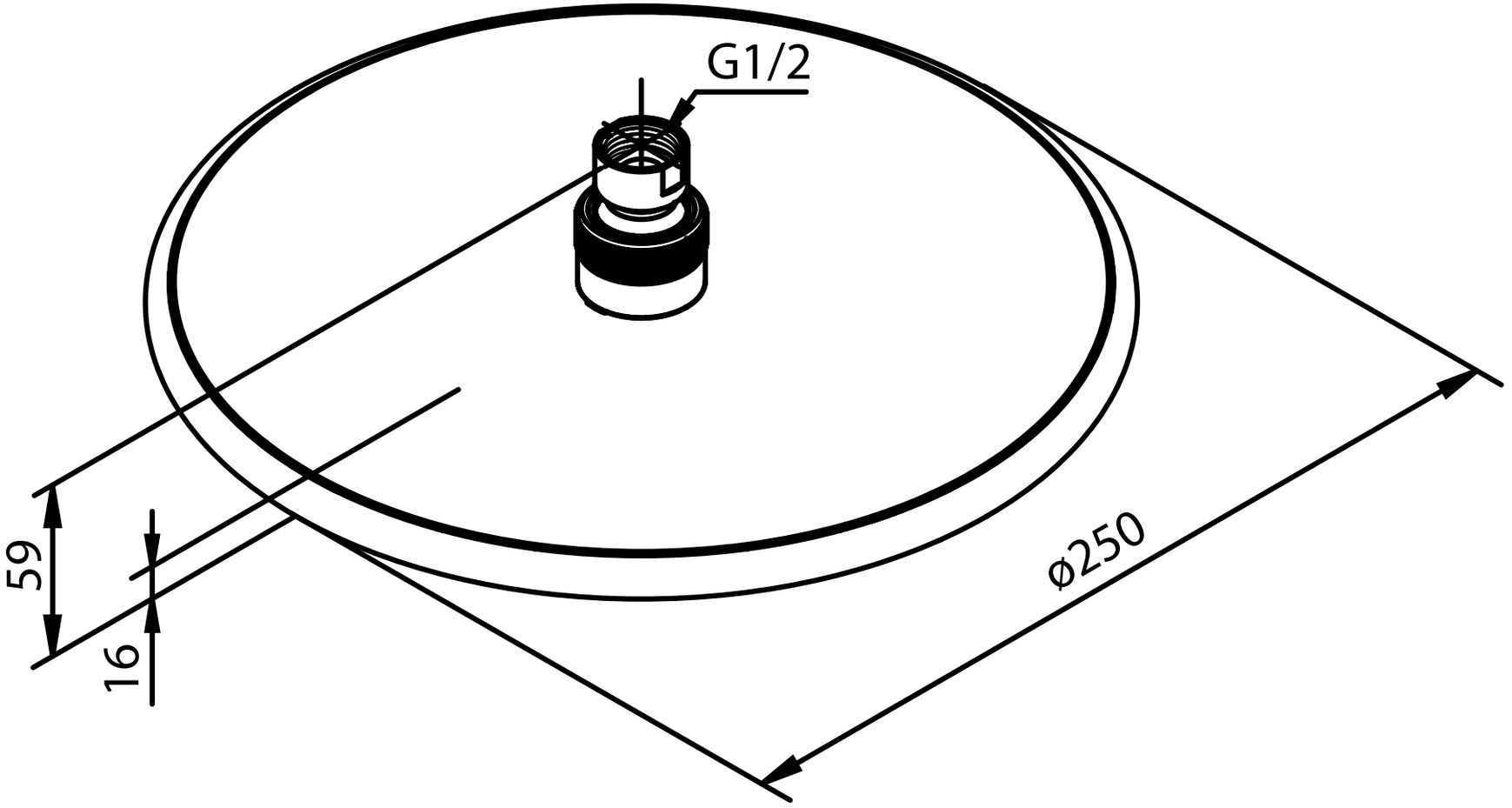
G1/2
59
16
ø250

202
min. 46/max. 76

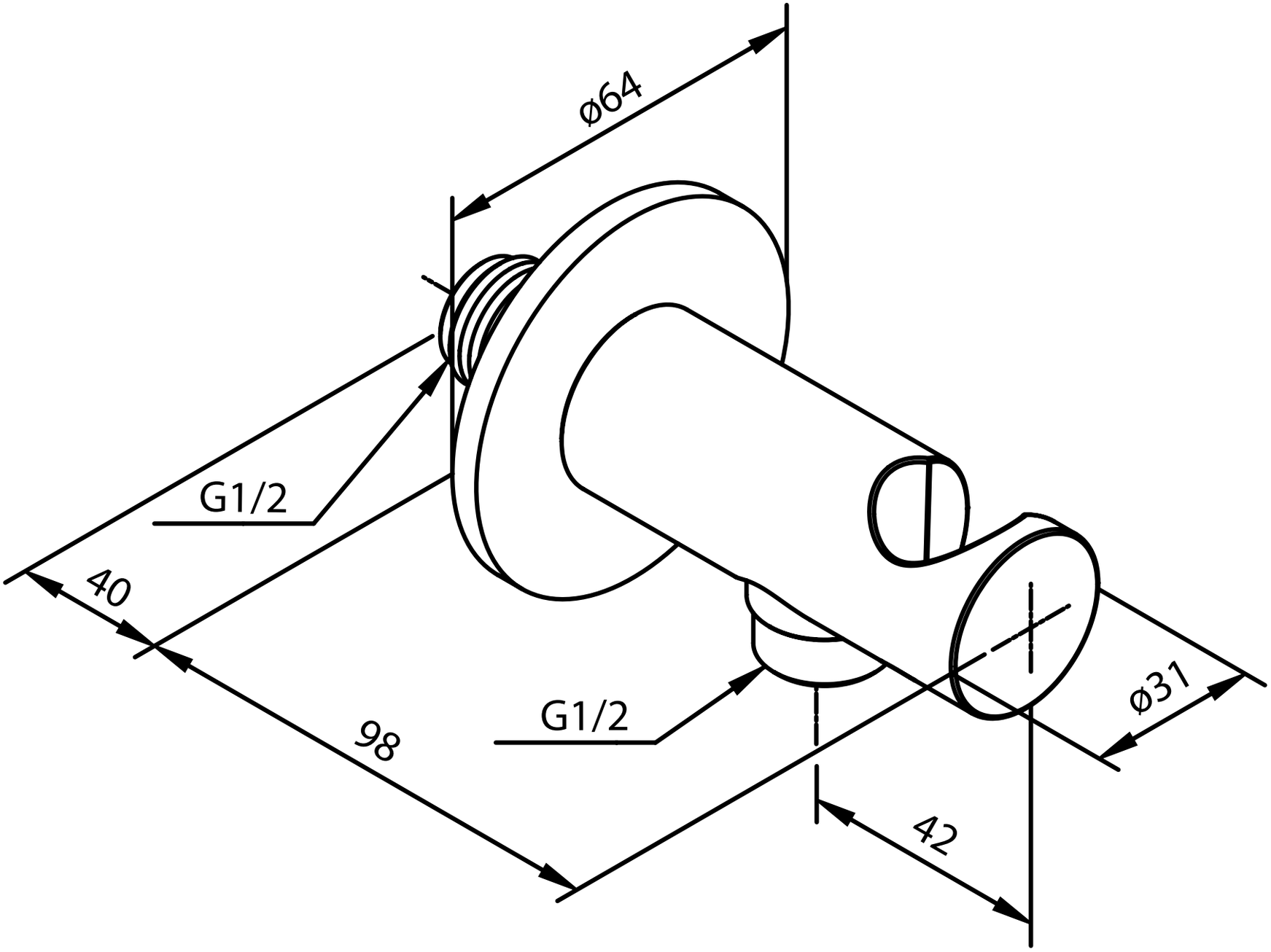
ø64
G1/2
40
98
G1/2
42
ø31