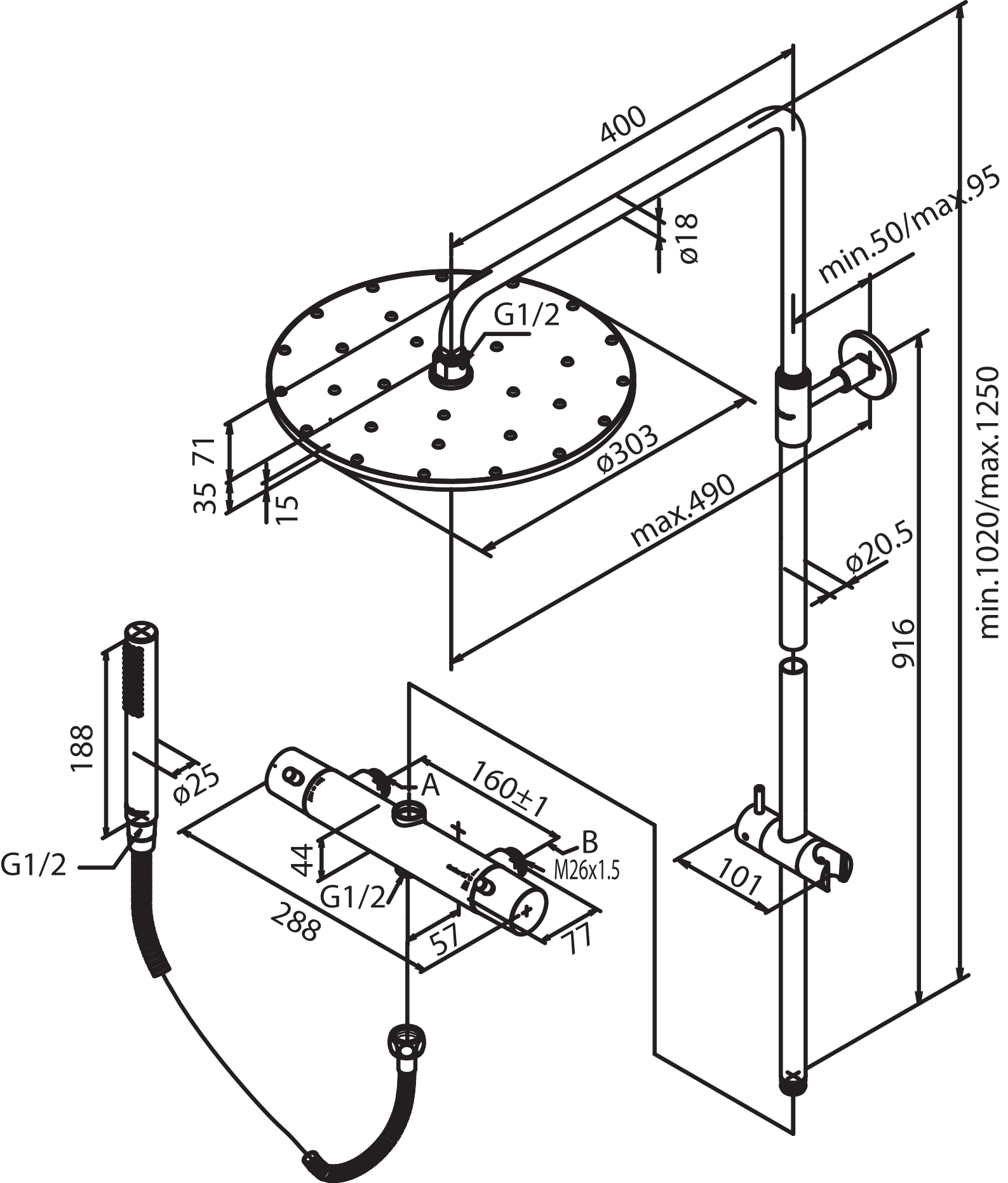
400
ø18
min.50/max.95
G1/2
71
35
15
ø303
max.490
ø20.5
916
min.1020/max.1250
188
ø25
G1/2
A
160±1
B
M26x1.5
44
G1/2
288
57
77
101