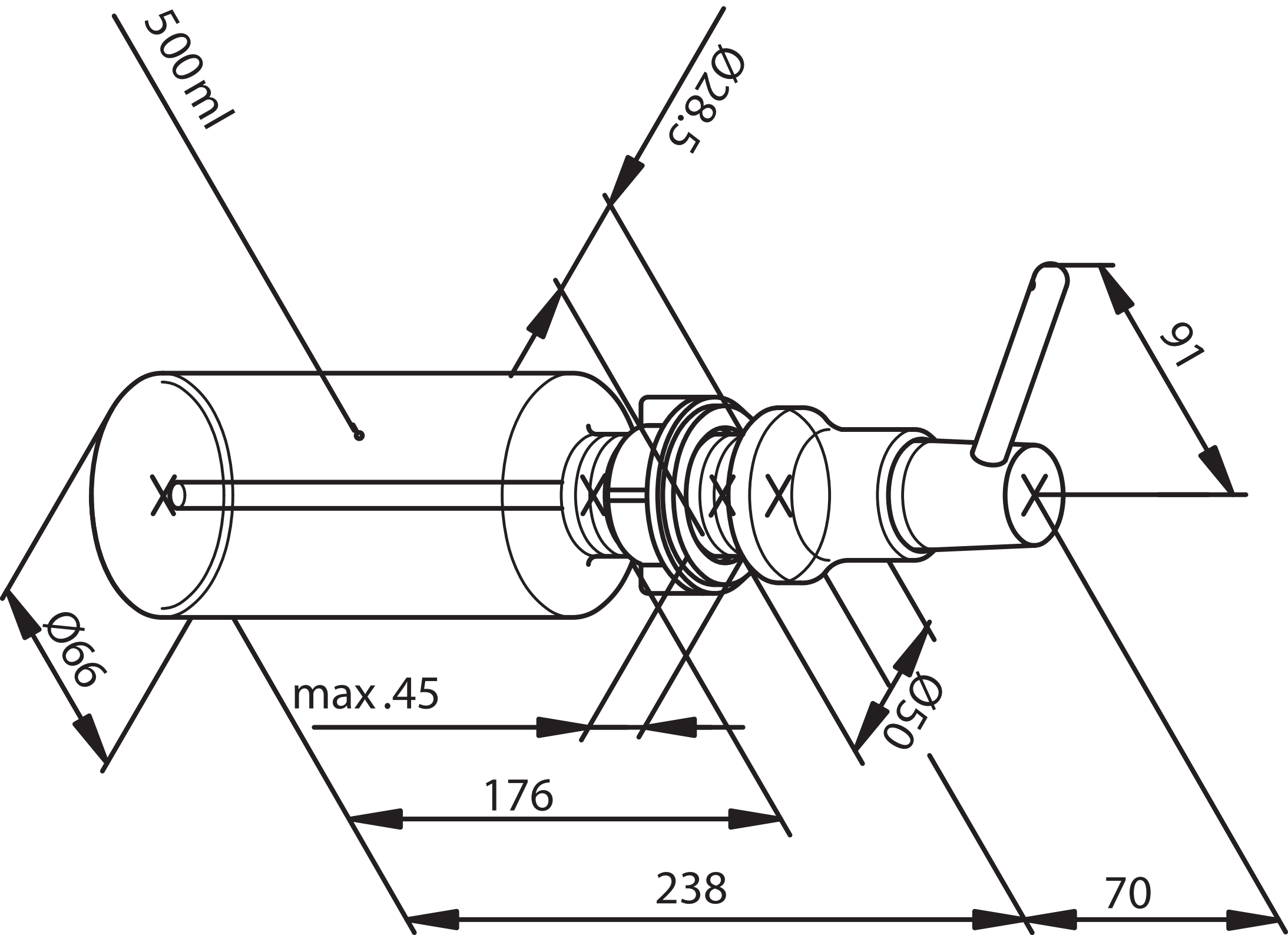
500ml
Ø28.5
91
Ø66
max.45
Ø50
176
238
70