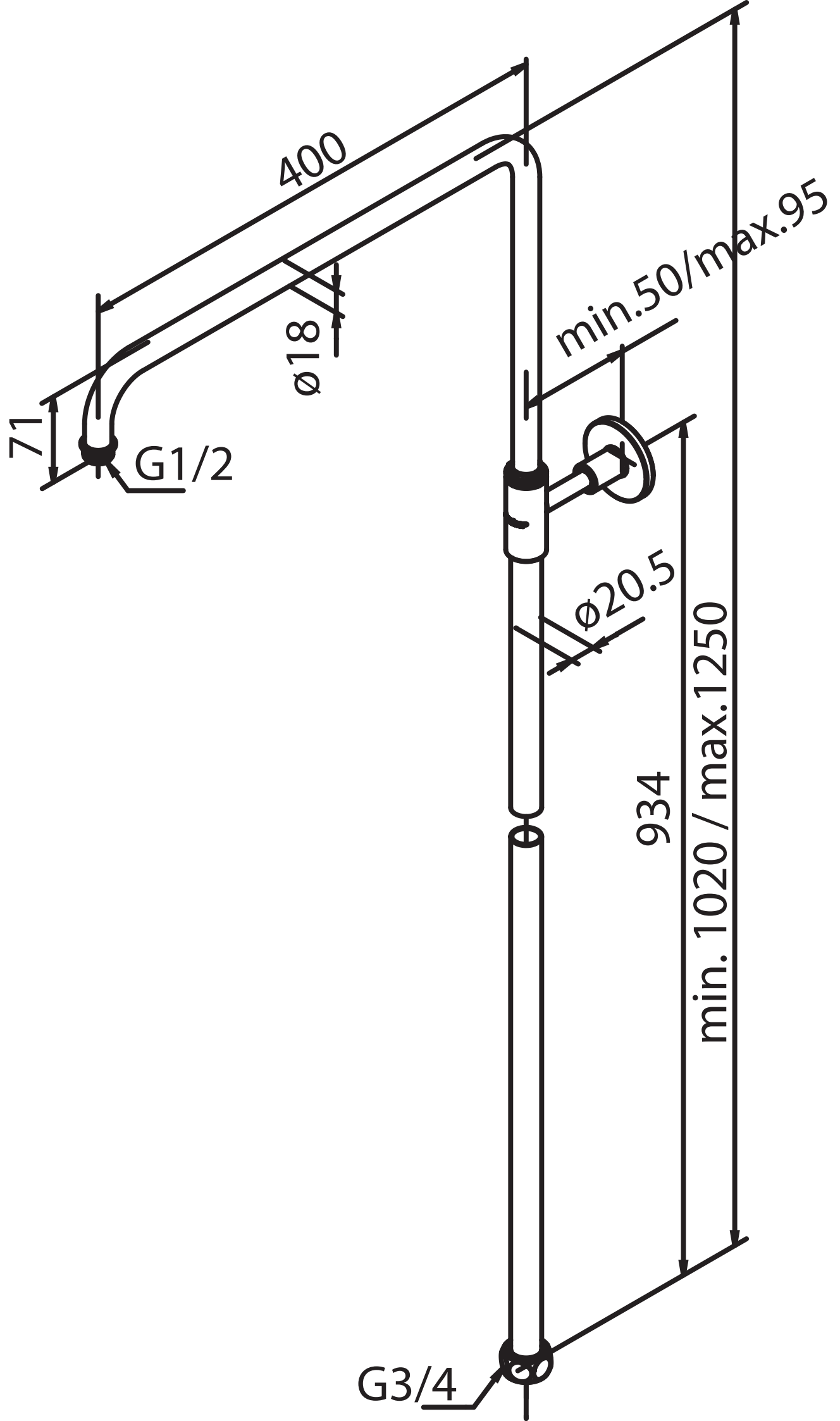
400
ø18
71
G1/2
min.50/max.95
ø20.5
934
min. 1020 / max.1250
G3/4