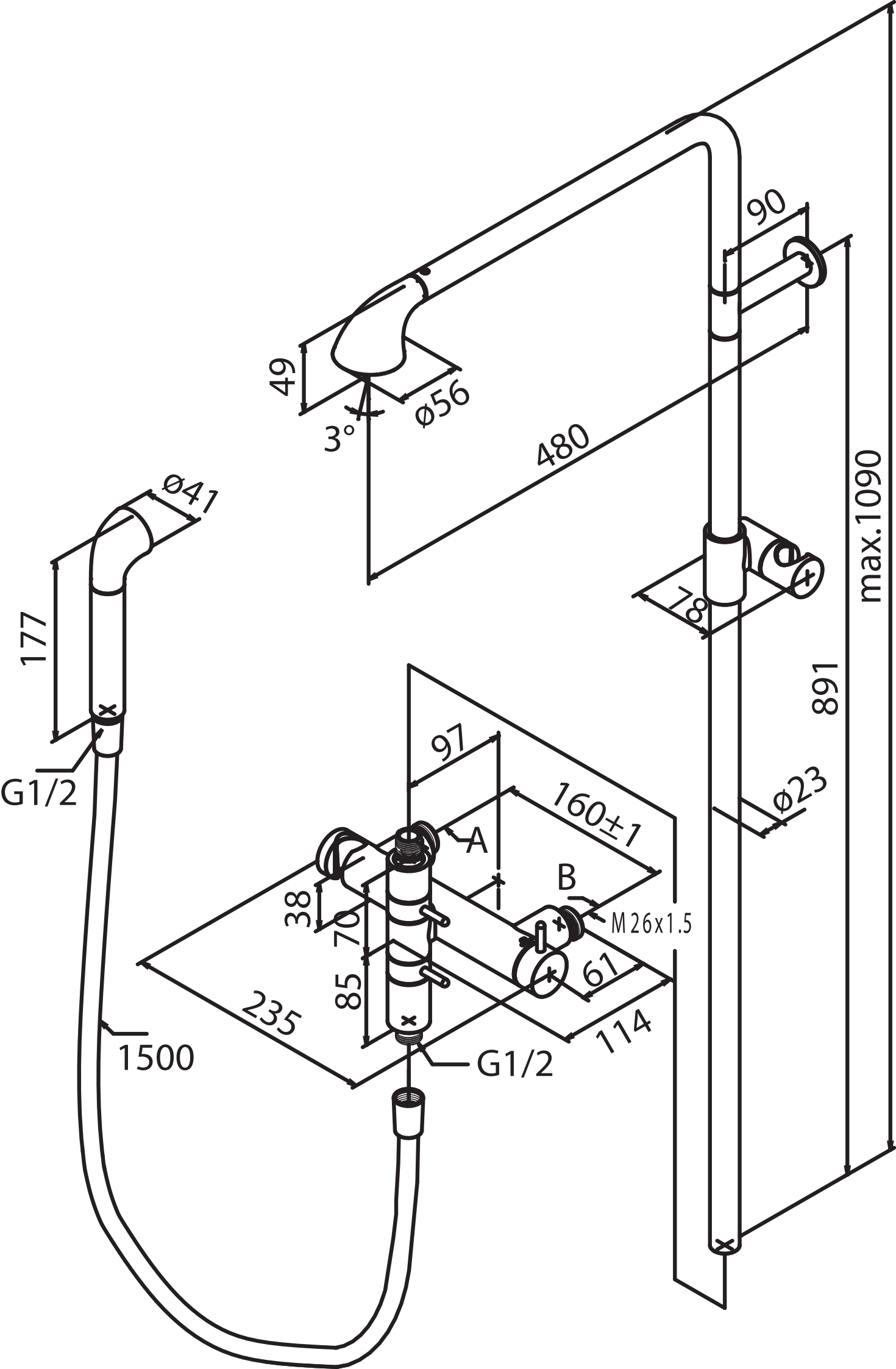
90
49
ø56
3°
480
max.1090
ø41
177
G1/2
78
891
97
160±1
ø23
A
B
38
70
M26x1.5
61
85
235
114
1500
G1/2