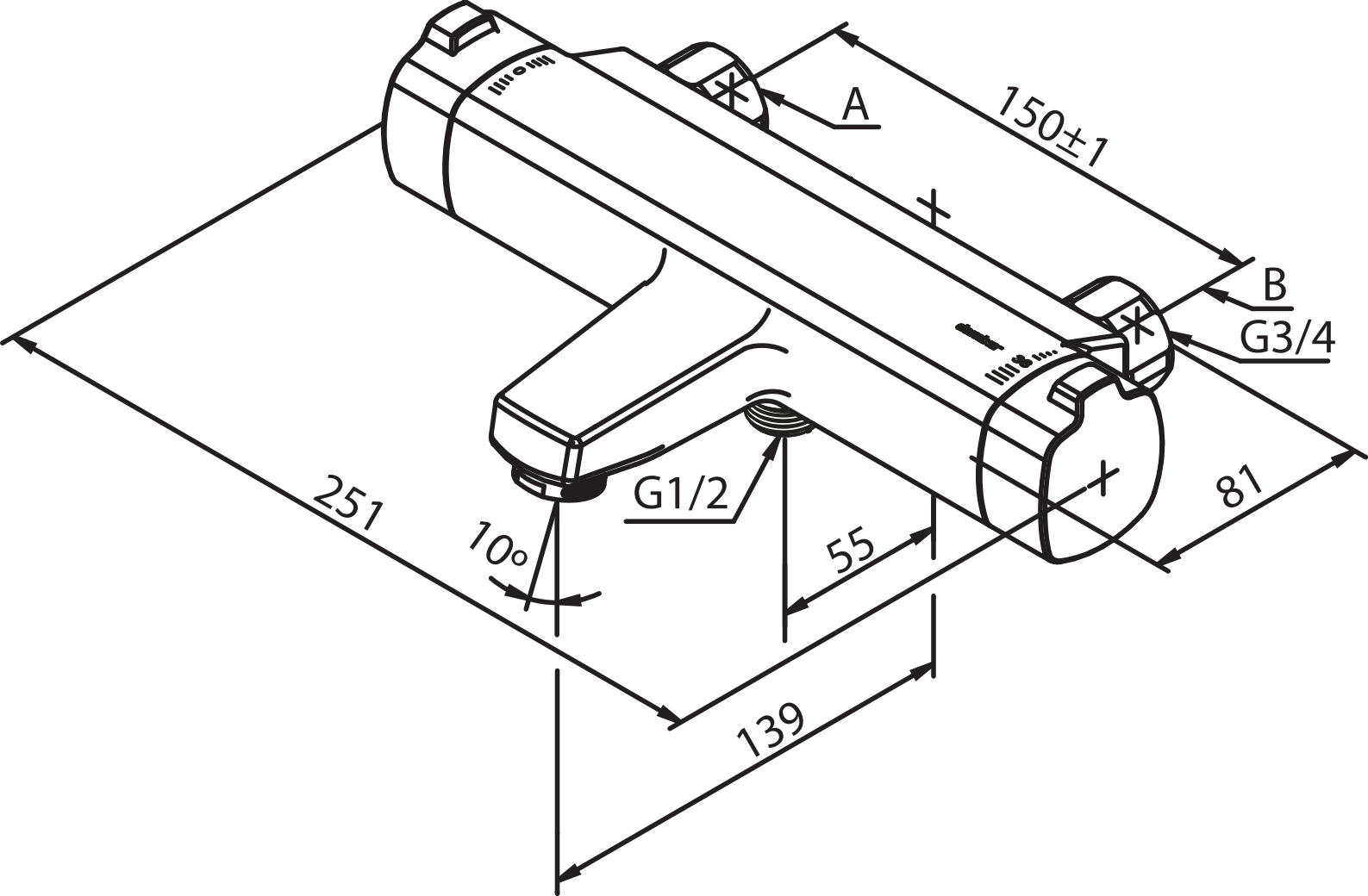
A
150±1
B
G3/4
251
G1/2
10°
55
81
139