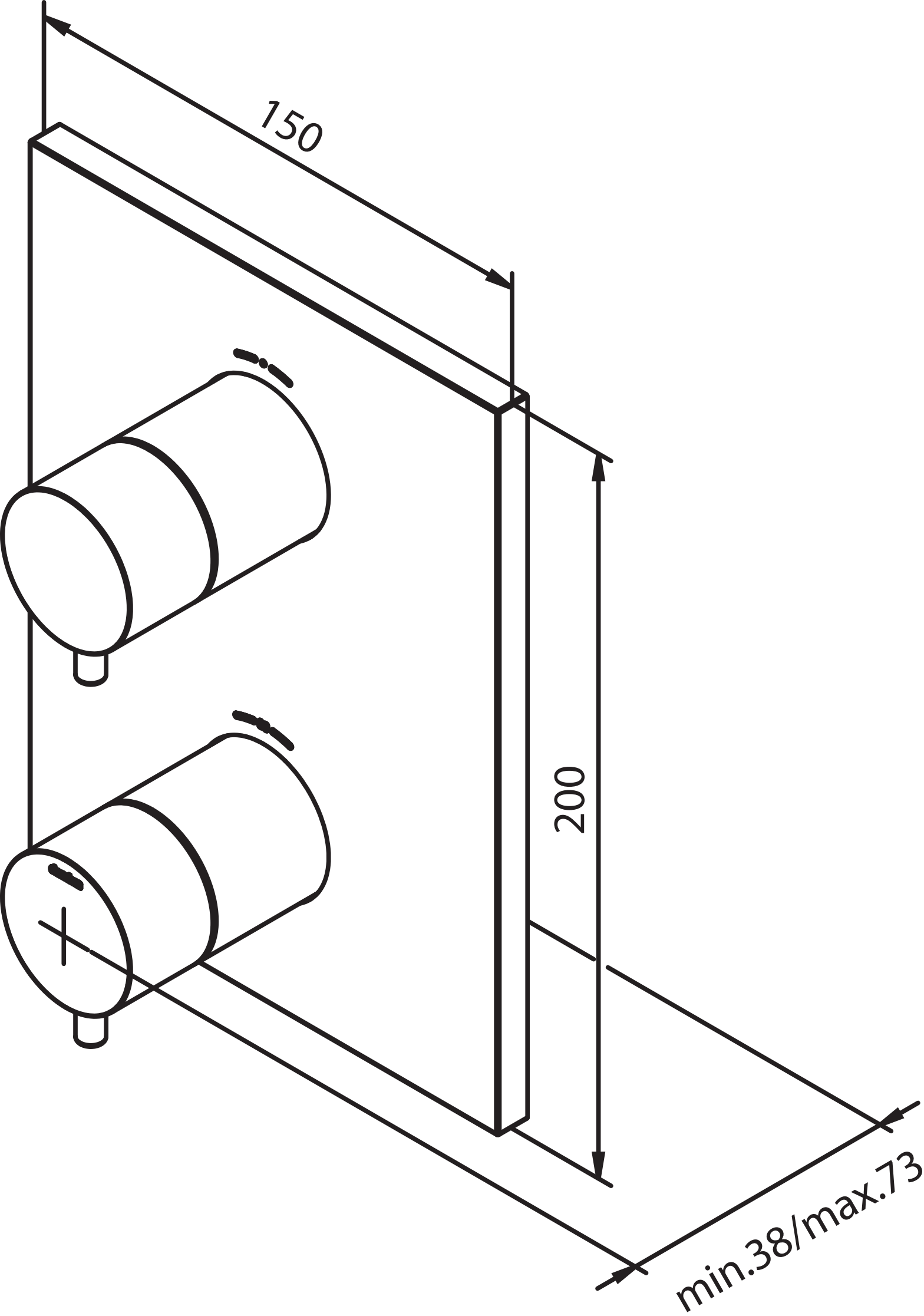
150
200
min.38/max.73