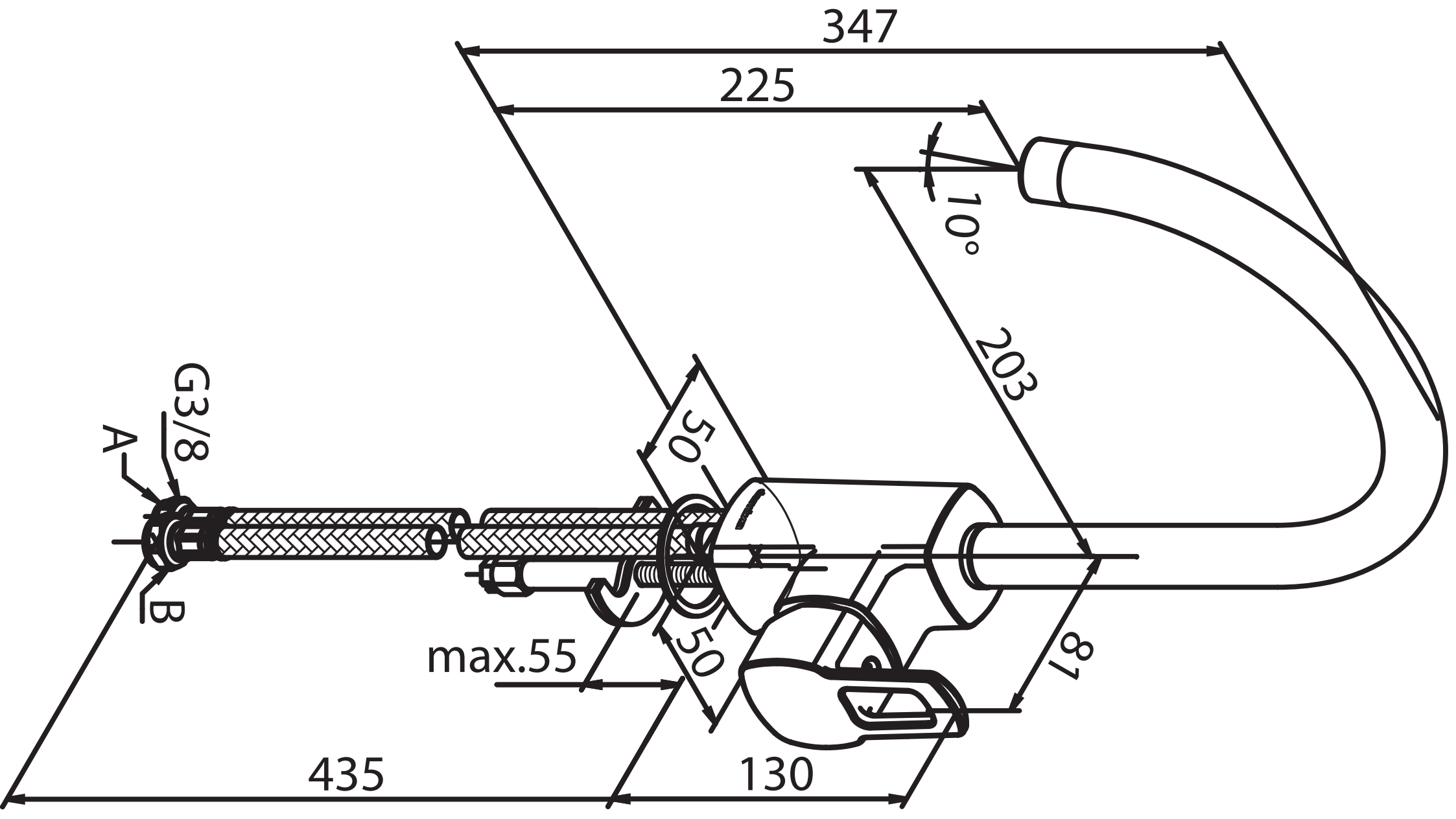
347
225
10°
203
50
50
81
max.55
435
130
G3/8
A
B